Benennung:

# Mess-Winkelstück

mit Messkraft

indicator angular attachment with measuring force

Zeichnungs-Nr.: 8906 ZA

Sachnummer: 8906ZA

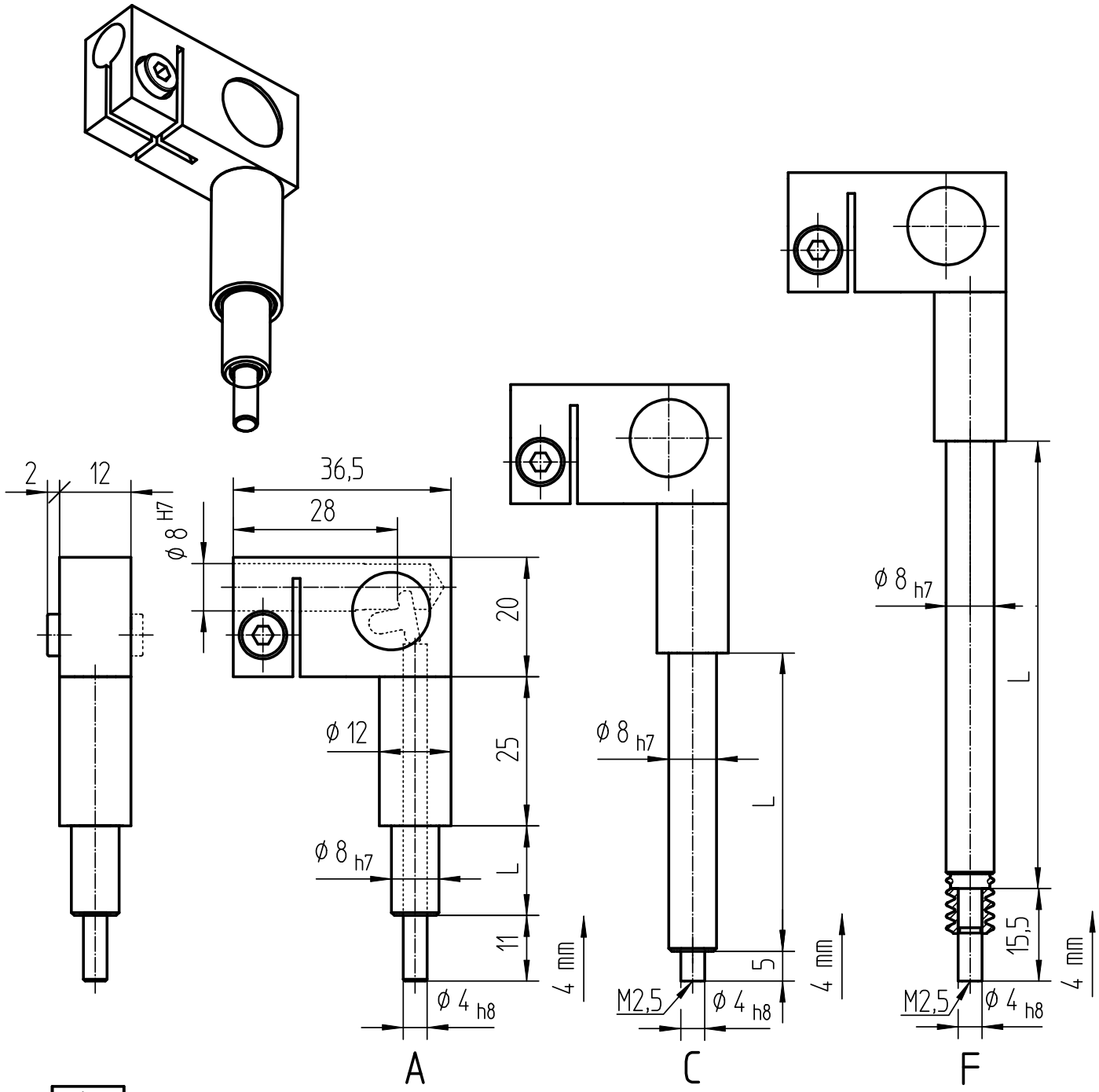


| L |
|---|
| 15 |
| 25 |
| 50 |
| 75 |
| 100 |
| 125 |
| 150 |
| 200 |
| 230 |

Bezeichnung:
designation:

Mess-Winkelstück 8906 A 15

- 15 — Länge L / length L
- A — Ausführung / version
- 8906 — Typ-Nr. / type no.
- Mess-Winkelstück — Benennung / nomination

| | | | | | |
|---|---|---|---|---|---|
| KORDT GERMANY | Datum | Name | Maßstab 1:1 | Allgemeintoleranzen ISO 2768-mK | Blatt 1 |
| | Bearb. 06.09.05 | Jurow | Format A4 ZA | CAD OneSpace Designer | 1 Bl. |
| | Artikel-Gruppe | MNT | (Ers.f.:) | (Ers.d.:) | |

Schutzvermerk nach DIN 34-1 beachten Copyrights by Kordt GmbH & Co KG.