Benennung:

Mess-Winkelstück

mit Messkraft

indicator angular attachment with measuring force

Zeichnungs-Nr.: 8904 ZA

Sachnummer: 8904ZA

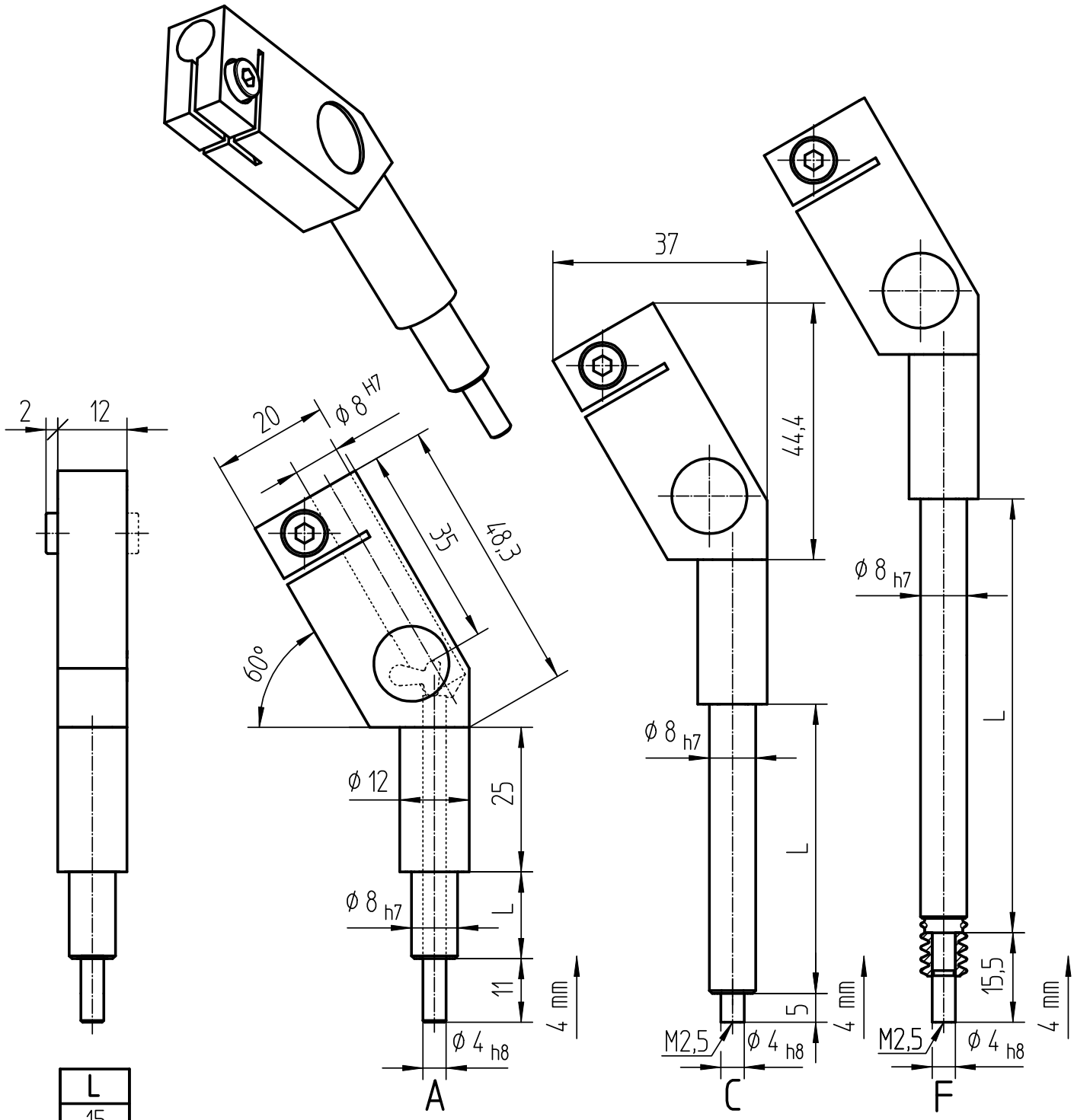

L
15
25
50
75
100
125
150
200
230

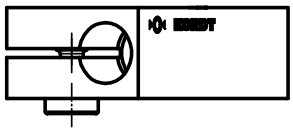

Bezeichnung:
designation:

Mess-Winkelstück 8904 A 15

- Länge L — length L
- Ausführung — version
- Typ-Nr. — type no.
- Benennung — nomination

KORDT GERMANY		Datum	Name	Maßstab 1:1	Allgemeintoleranzen ISO 2768-mK	Blatt 1
	Bearb.	28.07.05	Jurow	Format A4 ZA	CAD OneSpace Designer	1 Bl.
	Artikel-Gruppe		MNT	(Ers.f.:)		

Schutzvermerk nach DIN 34-1 beachten Copyrights by Kordt GmbH & Co KG.