Benennung:

Mess-Winkelstück

indicator angular attachment

Zeichnungs-Nr.: 8604 ZA

Sachnummer: 8604ZA

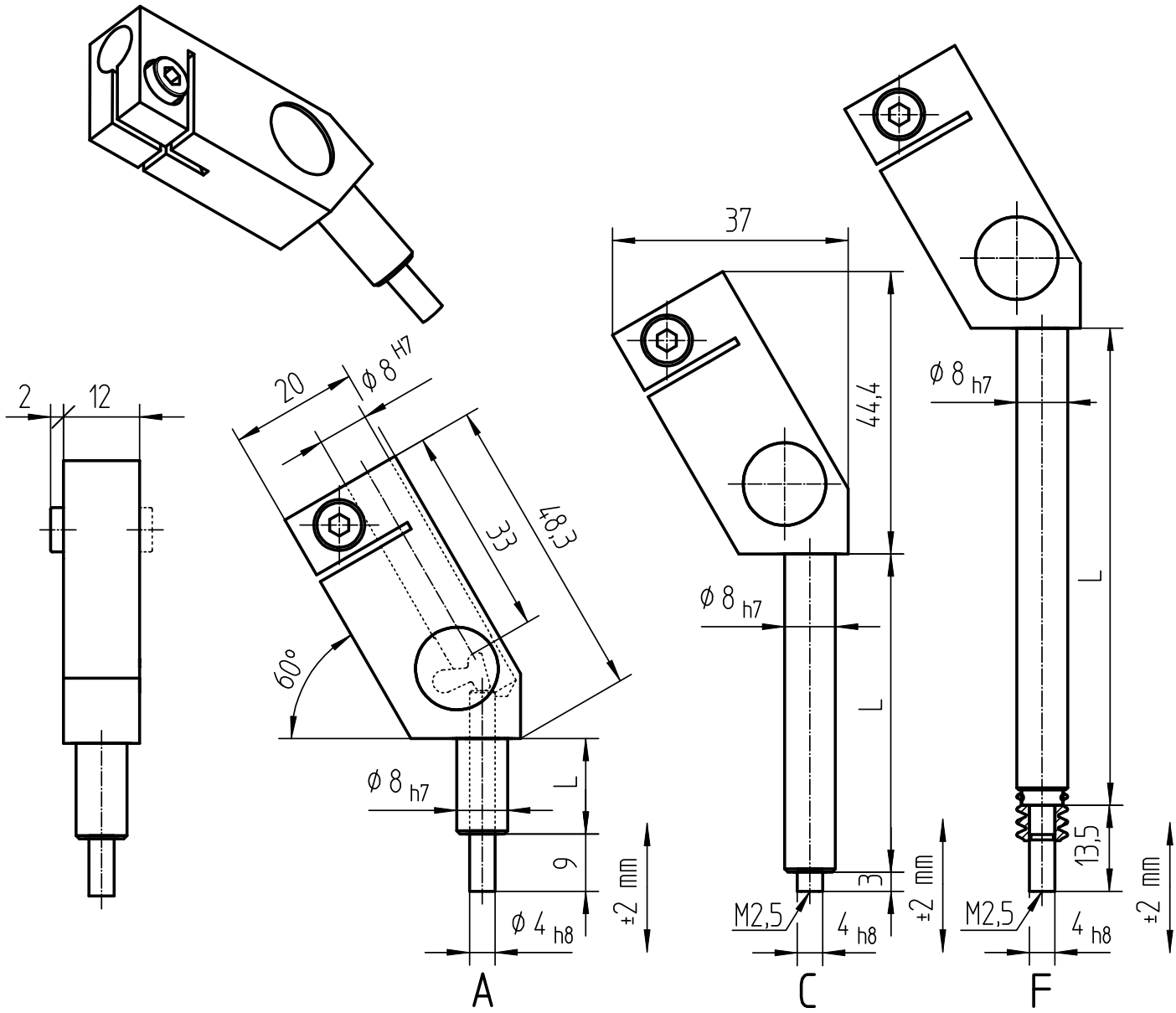

L
15
25
50
75
100
125
150
200
230

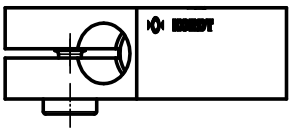

Bezeichnung:
designation:

Mess-Winkelstück 8604 A 15

- 15 — Länge L / length L
- A — Ausführung / version
- 8604 — Typ-Nr. / type no.
- Mess-Winkelstück — Benennung / nomination

	Datum	Name	Maßstab 1:1	Allgemeintoleranzen ISO 2768-mK	Blatt 1
Bearb.	20.07.05	Jurow	Format A4 ZA	CAD OneSpace Designer	1 Bl.
Artikel-Gruppe		MNT	(Ers.f.:)	(Ers.d.:)	

KORDT GERMANY

Schutzvermerk nach DIN 34-1 beachten Copyrights by Kordt GmbH & Co KG.